RoHS Outline Drawing 外观图

NO	Change Date	Change No.	Change content	Change person	version

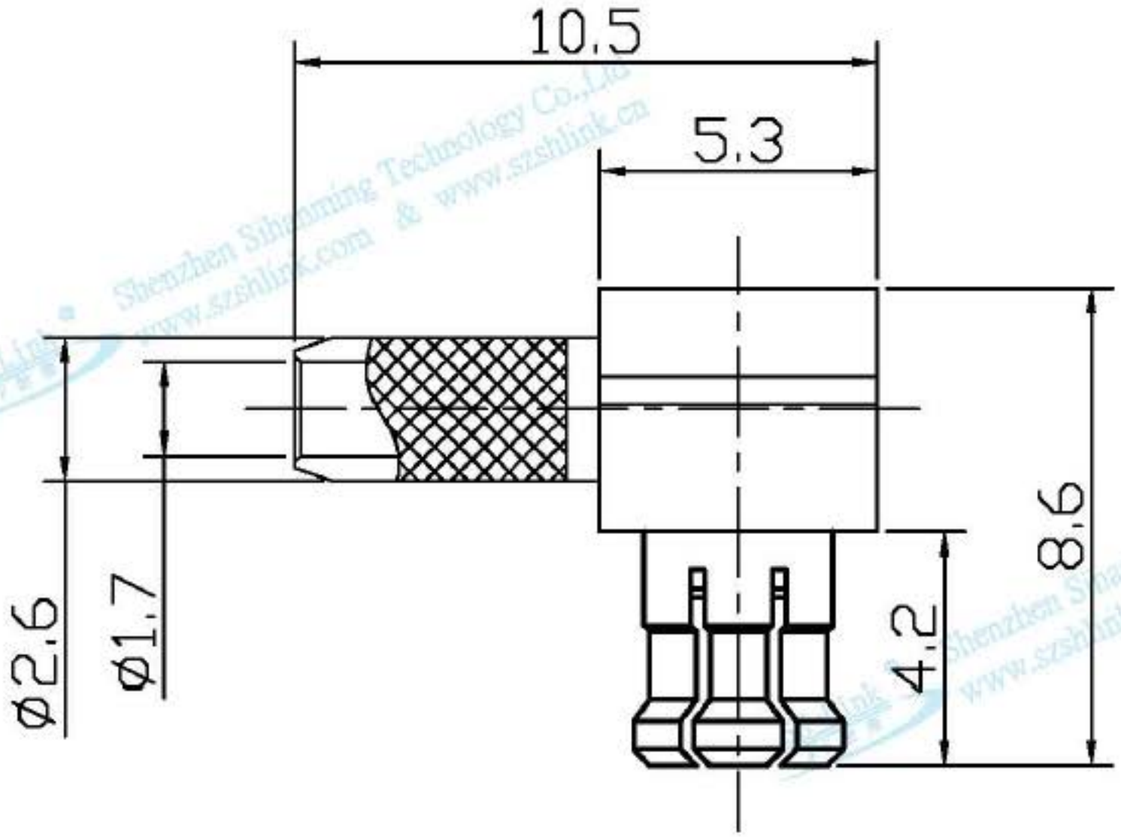

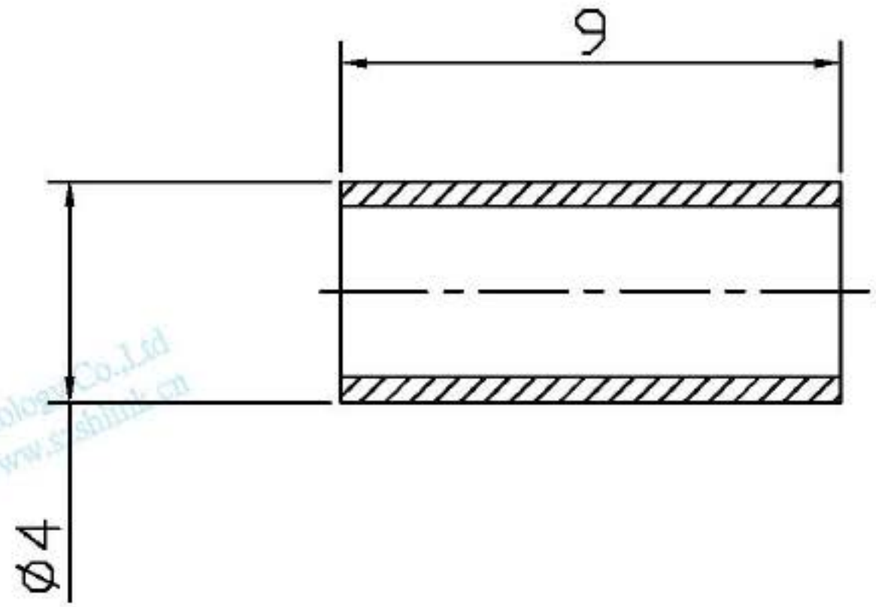

电气性能:
1. 特性阻抗:75Ω
2. 盐雾过48小时.

适配线缆: SFF-75-1.5-1, SYV-75-2-1, RG-179, 1.5C-2V

NO	DESCRIPTION描述	MATERIAL材质	SPECIFICATION规格	QTY数量
6	Rear cover 后盖	Brass黄铜	Gold plated镀金	1
5	copper pipe 铜管	Brass黄铜	Gold plated镀金	1
4	Contact head 接触头	QSi3-1硅青铜	Gold plated镀金	1
3	Insulator绝缘体	PTFE铁氟龙		1
2	Inner conductor中心针	Qsn6.5-1锡青铜	Gold plated镀金	1
1	Body外壳	Brass黄铜	Gold plated镀金	1

Limits	A(±)	B(±)	C(±)	D(±)	E(±)	F(±)
0-6	0.03	0.05	0.08	0.10	0.15	0.20
6-18	0.06	0.08	0.10	0.15	0.20	0.25
18-30	0.08	0.10	0.15	0.20	0.25	0.35
30-50	0.10	0.15	0.20	0.25	0.30	0.50
50-80	0.15	0.20	0.25	0.35	0.50	0.65
80-120	0.20	0.25	0.30	0.50	0.65	0.80
120-180	0.25	0.35	0.50	0.65	0.80	0.95
180-250	0.35	0.50	0.65	0.95	0.95	1.15

SIGNATURE DATE作成日期

DRAWN BY 胡宁伟 2016.07.11

CHECKED BY

APPROVED BY

SH-Link RF射频 深圳市思翰铭科技有限公司 Shenzhen Sihanming Technology Co.,Ltd

SCALE 比例 | WEIGHT 重量(g) | PERSPECTIVE 视角方法

ITEM NO品号	PART DESCRIPTION品名
SH3.650.1301	MCX C 75JW1.5

Shenzhen Sihanming Technology Co.,Ltd www.szshlink.com & www.szshlink.cn